Martin**Pacheco**B.

Design Portfolio

CAD / Diseño Industrial

Conceptual / Automotriz

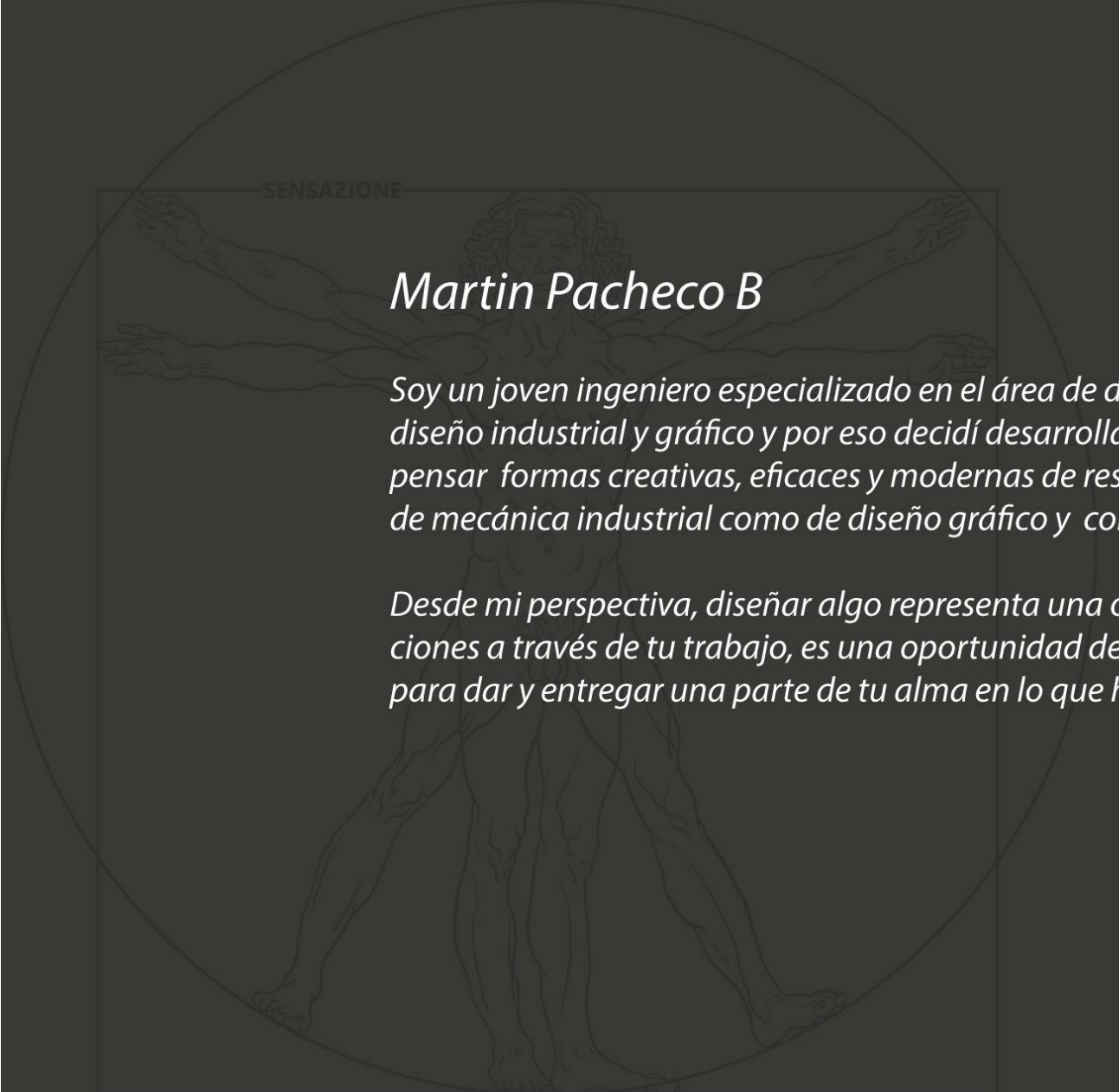

Martin Pacheco B

Soy un joven ingeniero especializado en el área de diseño mecánico, allí descubrí el diseño industrial y gráfico y por eso decidí desarrollarme en áreas que me reten a pensar formas creativas, eficaces y modernas de resolver problemas tanto en el área de mecánica industrial como de diseño gráfico y conceptualización de ideas.

Desde mi perspectiva, diseñar algo representa una oportunidad de plasmar emociones a través de tu trabajo, es una oportunidad de demostrar lo mejor que tienes para dar y entregar una parte de tu alma en lo que haces.

ARTE/SCIENCE CAD / industrial

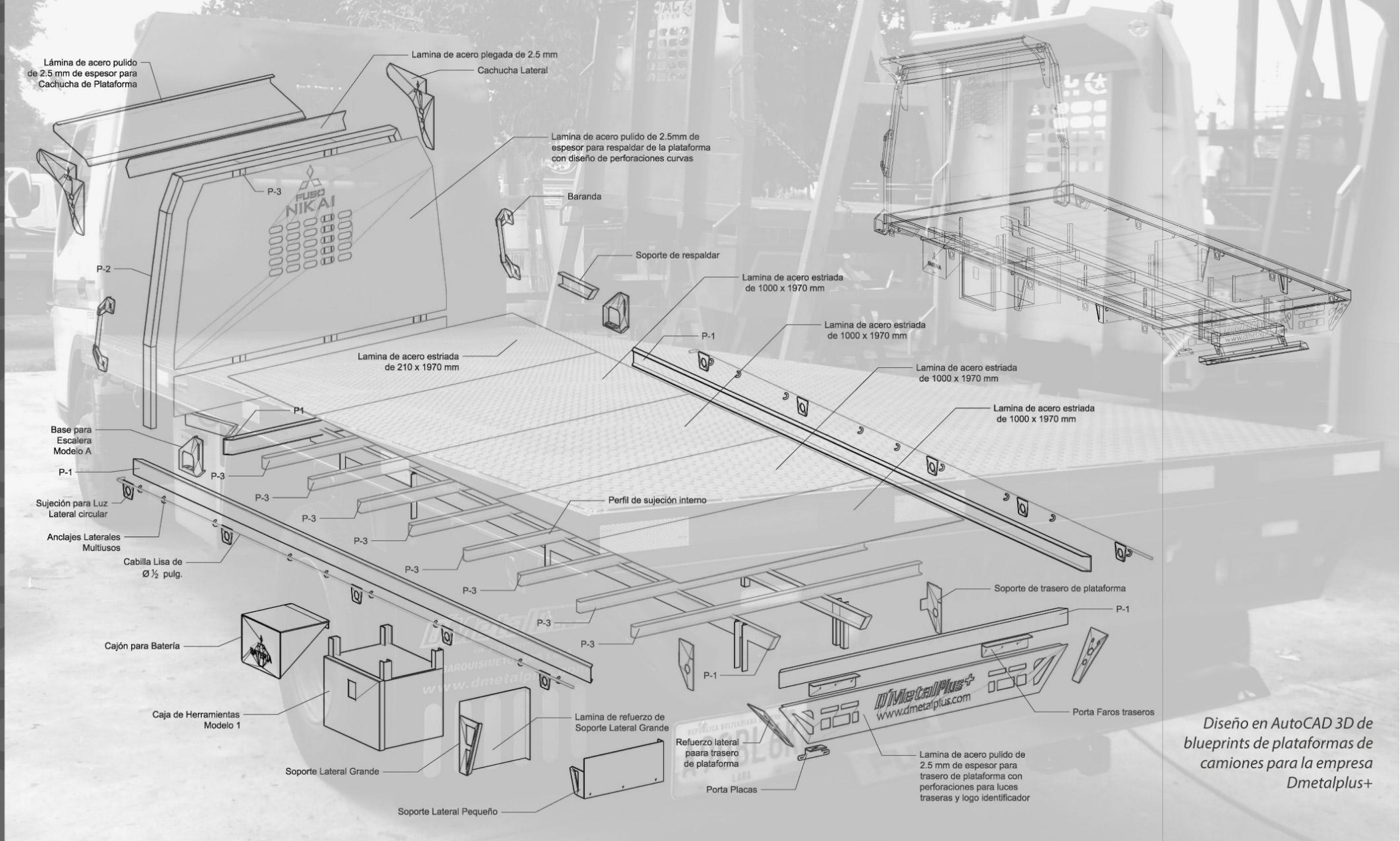

Diseño en AutoCAD 3D de blueprints de plataformas de camiones para la empresa Dmetalplus+

ARTE/SCIENZA CAD / industrial

Diseño de accesorios para vehículos todoterreno fabricados mediante corte de plasma CNC en conjunto con la empresa Terantula4x4.

Algunos de los productos: Parachoques, Roofracks, Suspensiones custom, Rollbars, Bases de carpa, Bases de Barras LED y muchos más.

Cada producto fue resultado de un pensamiento integral relacionando el diseño conceptual, con las necesidades del cliente, la marca personal de la empresa, dando como resultado productos únicos en el mercado y de alta calidad de fabricación.

-Conceptualización
-Diseño y modelado 3D
-Simulaciones mecánicas en Solidworks
-Corte con plasma CNC sobre chapas metálicas
-Doblado, soldadura.
-Pintura, montaje y control de calidad.
-Publicidad y promoción del producto.

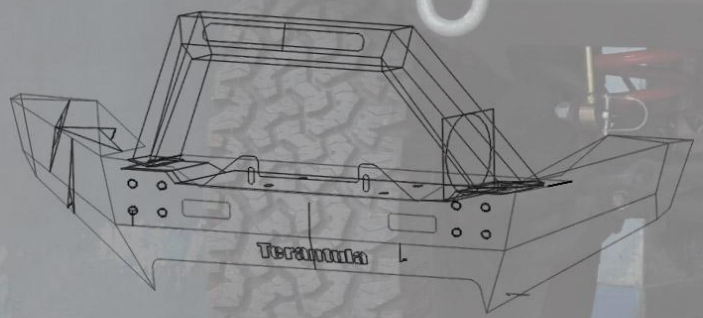

ARTE/CIENCIA CAD / industrial

Diseño de Molino de alta velocidad para plastico PET realizado para la ONG Convivir en Barquisimeto / Venezuela.

El Modelado 3D en Solidworks incluyó simulaciones mecánicas y análisis de elemento finito de cada componente, pudiendo determinar así una gama de elementos consumibles.

Todo el mecanismo fué diseñado para ser fabricado con los materiales disponibles en el mercado venezolano.

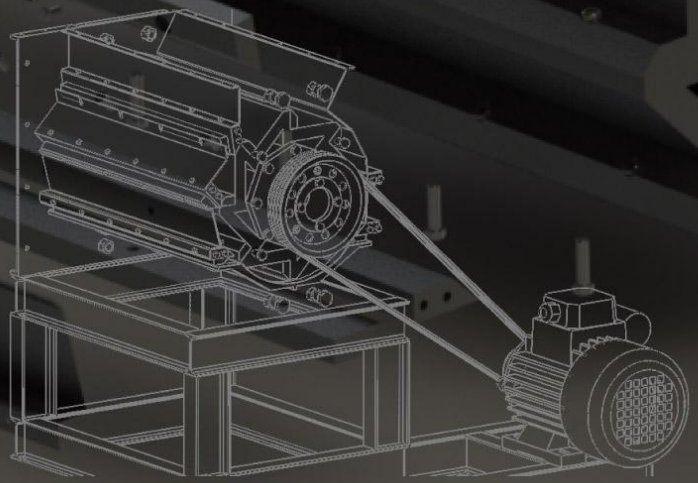

La ong Convivir es una organización sin fines de lucro ubicada en Barquisimeto con la finalidad de reciclar plástico para pagar tratamientos médicos en clínicas del país.

CAD / industrial

Diseño de cocinas industriales, para la marca de equipamientos gastronómicos POYIN de Argentina.

Cada diseño fue pensado para una óptima distribución de los equipos , y el espacio para agilizar el proceso de almacenamiento, preparación, cocción y lavado.

Todo ésto para que la preparación de cada plato de comida fluya en forma de línea de producción en serie acorde a los menús para cada restaurante, comedores industriales y de hotelería.

Como estrategia innovadora se hizo la propuesta de renders 360 de todo el equipamiento para que el cliente no solo deba imaginarse su cocina, sino que además con ayuda de VR pueda verse dentro de ella.

Escanéa este código con tu lector de código QR para ver en 3D éste proyecto (se recomienda el uso de lentes vr)

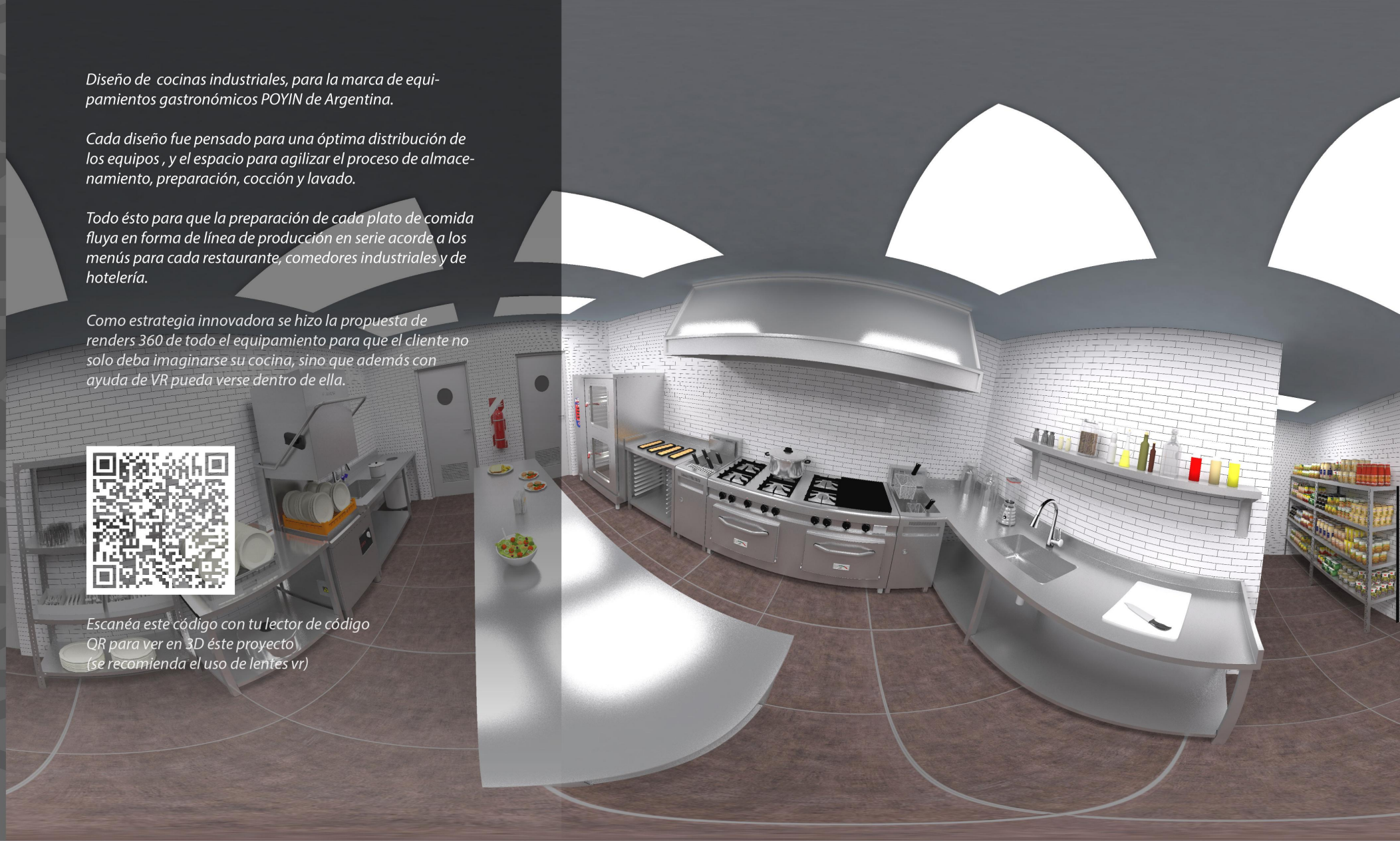

ARTE/SCIENCE

CAD / industrial

Proyecto: Bengala

Asesoría para la marca Workking en la conceptualización, diseño y modelado 3d mediante solidworks e inventor de maquina para calistenia compuesta de barras paralelas plegables para mayor comodidad en espacios cerrados como habitaciones y departamentos.

Se pensó un diseño de fácil fabricación con máquinas CNC de corte de plasma. Simulado previamente en ambos sofwares y las teorías de diseño de máquinas.

Bengala hace referencia a la mandíbula del tigre de bengala, una de las más fuertes del mundo, que al igual que la máquina se abre y se cierra y es igual de resistente.

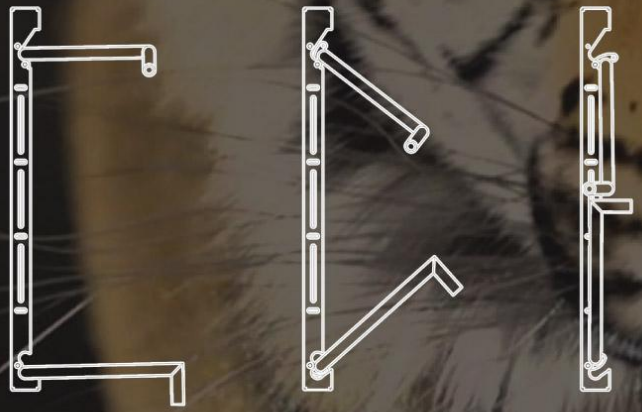

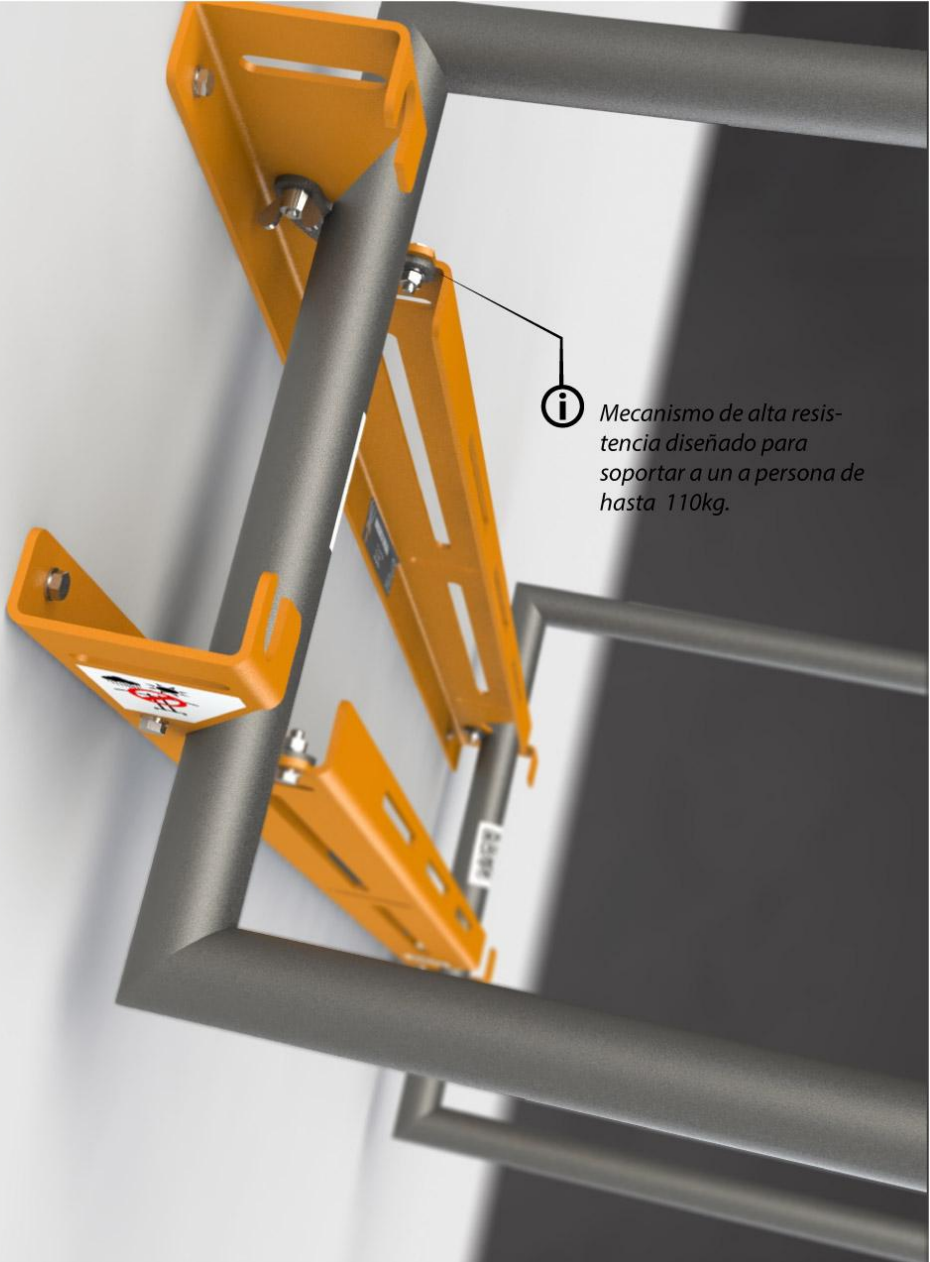

Mecanismo de alta resistencia diseñado para soportar a un a persona de hasta 110kg.

ARTE/SCIENCIA

CAD / industrial

Proyecto: Crepuscular Cobra

Diseño mecánico y análisis dinámico del sistema de suspensión para el vehículo Formula Student construido por la Universidad Fermín Toro.

Mediante el uso del soft. Solidworks se realizaron todos los estudios de resistencia mecánica de cada uno de los componentes, logrando hacer un ensamblaje de más de 500 pzas.

Sistema de Suspensión de tipo Push-Rod, similar a la utilizada en vehículos de LeMans y Formula 1

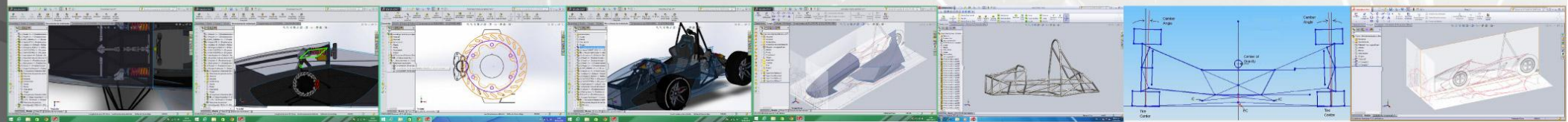

conceptual / automotriz

Proyecto: Crepuscular Cobra

Diseño conceptual del primer vehículo Formula Student construido por la Universidad Fermín Toro, fué concebido para ser una manifestación del balance entre arte y ciencia, uno de los 7 principios de Davinci, tomando como inspiración el crepúsculo de Barquisimeto combinado con la ingeniería mecánica de alto nivel.

conceptual / automotriz

Proyecto: Rhinodon

Diseño de equipamento offroad para Toyota Tundra bajo la marca MPBdesign, actualmente se encuentra en etapa de desarrollo CAD y prototyping.

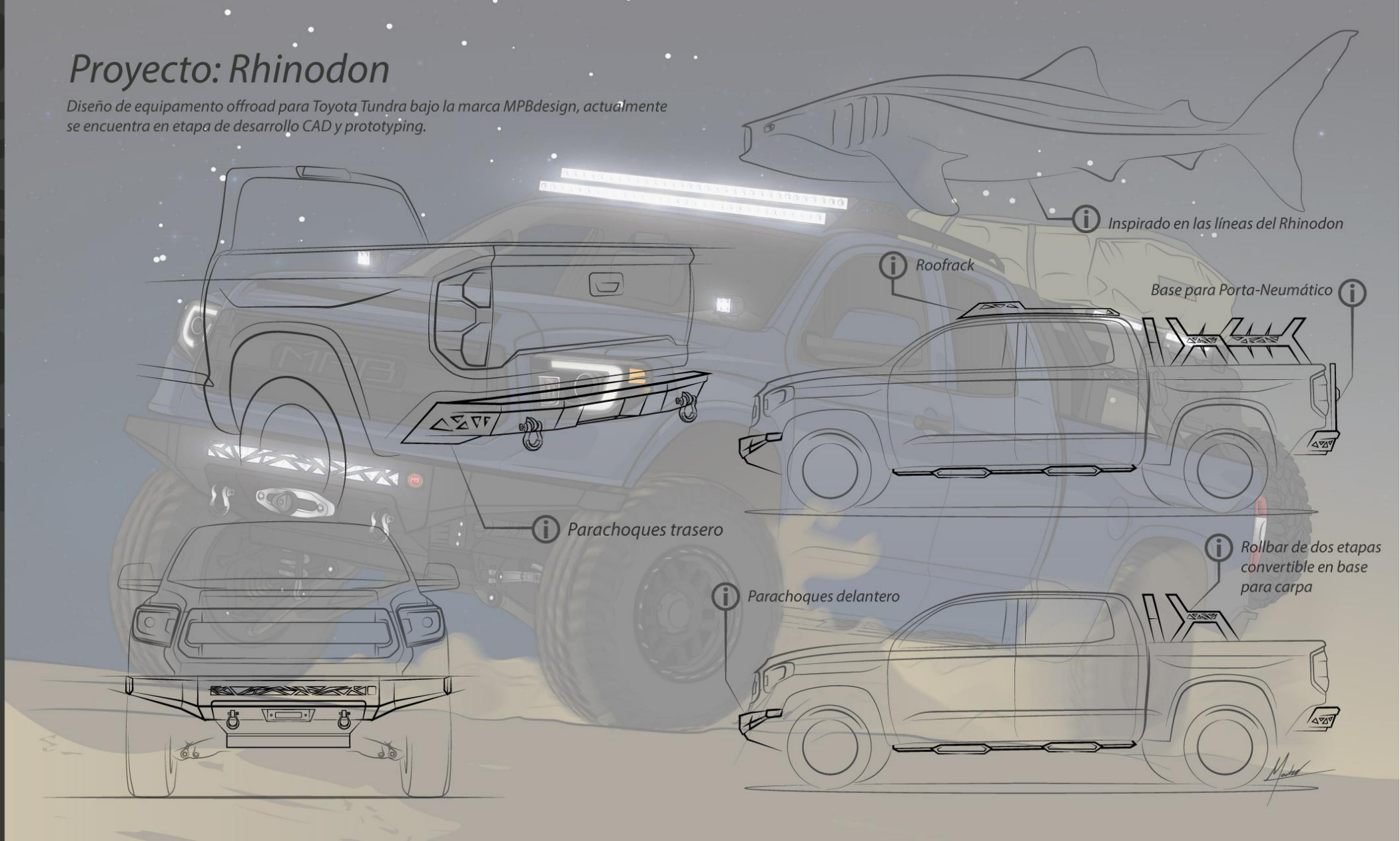

conceptual / automotriz

Proyecto: Duetto

Duetto es un proyecto que representa la visión moderna del icónico Alfa Romeo Spider (Osso di Seppia) de 1966.

El concepto es el resultado de una interpretación personal de la filosofía de diseño de Pininfarina junto con los valores de la marca Alfa Romeo.

Duetto ó Nova Seppia, como me gusta llamarlo, no solo es un remake de un auto del pasado, es también un vistazo hacia el futuro. El proyecto completo está disponible en mi perfil de Behance

"Art is Beauty, Engineering is precise, but Design is the equilibrium of both"

Martin Pacheco B. / MPBdesign

mpb_design@hotmail.com / mpbdesign@outlook.com
+54 (11) 30750461 / +54 (011) 56478180
Buenos Aires Argentina
www.mpb-design.com